Produktinformation
Product Information
Каталожные Данные

Kompakt-Hygienestation
Compact Hygiene Station
Компактная гигиенная станция

2162230+2162113



Mit Sohlenreinigung, Hand-desinfektion,Abblastzone und zwei Drehkreuzmodul

Für die paarweise kontinuierliche Reinigung von Schuh-, Clog- oder Stiefelsohlen beim Durchschreiten der Maschine, Handdesinfektion und Sohlen-abblasung. Die Abblasung erfolgt durch eingesetzte 2.3 kW Ventilator und zwei waagerecht angeordnete kurze Bürsten. Handdesinfektion serienmäßig mit vier Sprühdüsen mit vorgeschalteten Magnet-ventilen für einen optimalen und spar-samen Desinfektionsmittel-Verbrauch. Maschinengehäuse komplett aus Edel-stahl, Werkstoff-Nr.: 1.4301. Die Ausführung entspricht den hohen CE-Anforder-ungen sowie den EU- und USDA-Bestimmungen.

With sole cleaning, hand disinfection unit, blow-off unit for soles and two turnstiles

Designed for continuous cleaning of the soles of shoes, clogs or boots together with passing trough the machine, hand disinfection and blow-off unit for shoe soles. Blow-off of soles is made with 2.3 kW fan and two horizontal brushes. Hand disinfection unit with four nozzles and solenoid valve for minimal consumption of disinfectant. Machine corpus made entirely out of stainless steel, material No. 1.4301. The machine complies with the high CE-Requirements and EU- and USDA regulations.

С модулем для мойки и сушки подошв, дезинфекционным модулем и два турникета

Для последовательной очистки подошв обуви или сапог, для дизин-фекции рук и сушки подошв. Выдувание производится с помощью 2,3 квт. вентилятор и горизонтально расположенной пары коротких щеток. Дезинфекция рук в серийном испол-нении с помощью четырех форсунок с предвклю-ченным магнитным клапа-ном для оптимального и экономного использования средства дезин-фекции. Корпус машины изготовлен из нержавеющей стали 1.4301. Машина соответствует высоким требованиям CE, EU и USDA.

2162230+2162113

Technische Daten

Stromversorgung:	400 V 50 Hz
Steuerspannung:	24 V DC
Gesamtleistung:	3.5 kW
Absicherung:	16 A
Leitungsdruck:	min. 3 bar - max. 6 bar
Umgebungstemperatur:	min. 4° C - max. 40° C
Wasseranschluss:	R 1/2"
Wasserablauf:	HT Rohr DN 50
Sohlen-Reinigungsfläche:	700 x 450 mm (durch Steg getrennt)
Sohlen-Abblasungsfläche:	700 x 300 mm
Bürstenlaufzeit:	5-10 sek/Sohle (einstellbar)
Eigengewicht:	ca. 150 kg
Abmessungen:	2709 x 980 x 1796 mm

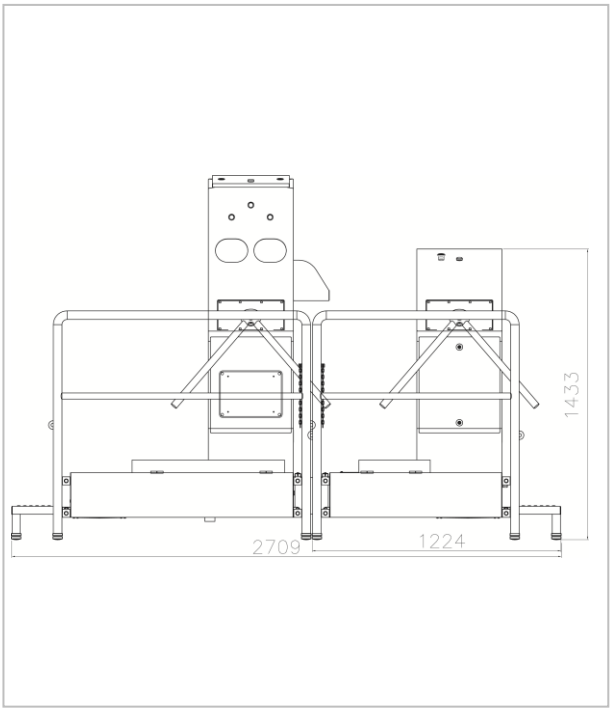

Technical Data

Power supply:	400 V 50 Hz
Control voltage:	24 V DC
Power consumption:	3.5 kW
Fuse:	16 A
Water line pressure:	min 3 bar – max 6 bar
Ambient temperature:	min 4 °C – max 40 °C
Water connection:	R ½”
Water drain:	HT pipe DN 50
Sole blow-off area:	700 x 300 mm
Sole cleaning area:	700 x 450 mm (divided in the middle)
Brush rotating time:	5-10 sec/ sole (freely adjustable)
Machine weight:	approx. 150 kg
Machine dimensions:	2709 x 980 x 1796 mm

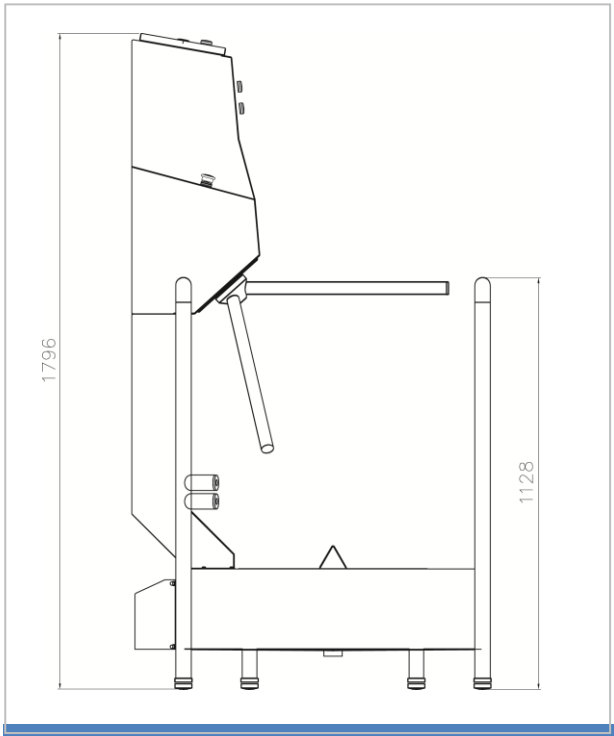

Технические данные

Електроподключение:	400 V, 50 Hz
Оперативное напряжение:	24 V DC
Потребляемая мощность:	3.5 квт
Предохранитель:	16 A
Давление воды:	3 атм – 6 атм
Температура окр. среды:	4 – 40 º C
Присоединительные р-ры воды:	1/2´´
Выход в канализацию:	Ø50 мм
Решетка очистки подметок:	700 x 450 мм
Решетка сушки подметок:	700 x 300 мм
Время работы щеток:	5-10 сек/ цикл
Вес изделия:	прибл. 150 кг
Габаритные размеры изделия:	2709 x 980 x 1796 мм

KITTNER Anlagen- und Maschinenbau EOOD
Industrialna zona
4173 Kaloyanovo
Bulgaria
www.kittnerbg.com
Tel: +359 32 6077-60
+359 32 6077-50
Fax: +359 3123 94-55
sales@kittnerbg.com